Link do produktu

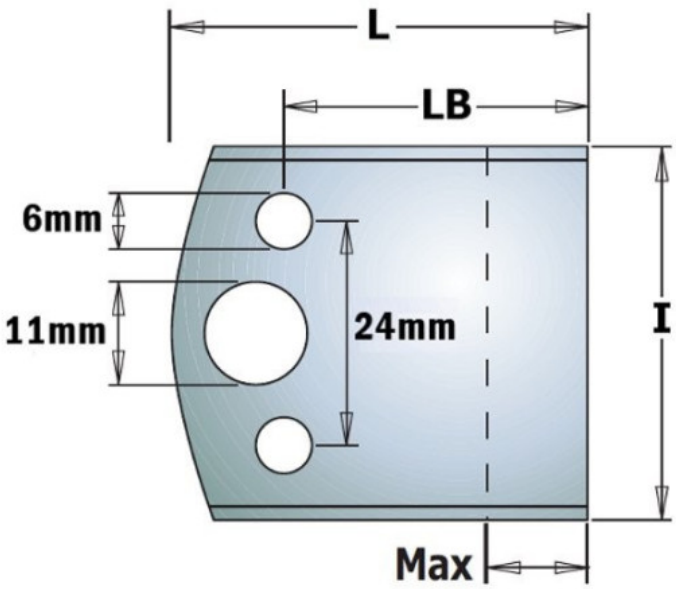

Kod produktu: 691.193

691.193 Para ograniczników CMT

61,60 zł

~~74,22 zł~~

Para ograniczników CMT 691.193

Ograniczniki surowe do profilowania. Wszystkie noże i ograniczniki dostępne są w parach.
Uwagi: para ograniczników.