Link do produktu

Kod produktu: 691.599

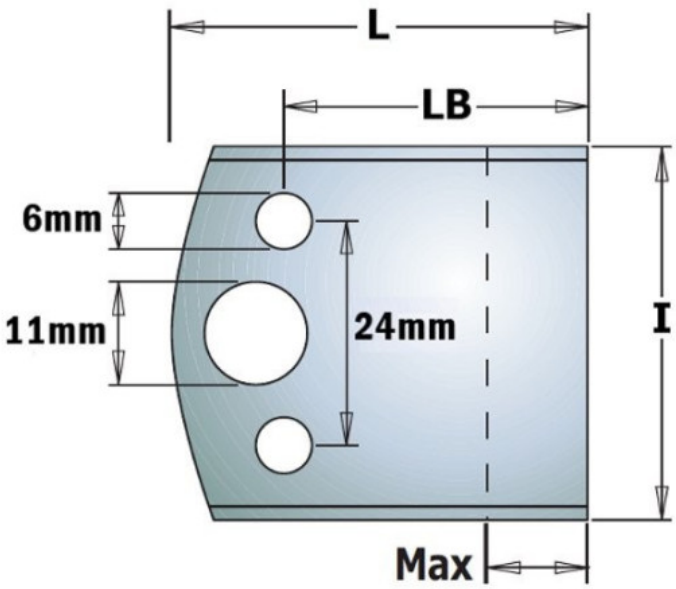

691.599 Para ograniczników z możliwością ostrzenia CMT

105,10 zł

~~126,63 zł~~

Para ograniczników z możliwością ostrzenia CMT 691.599

Ograniczniki surowe do profilowania. Wszystkie noże i ograniczniki dostępne są w parach. Ograniczniki pasują do noży. Uwagi: para ograniczników.