Link do produktu

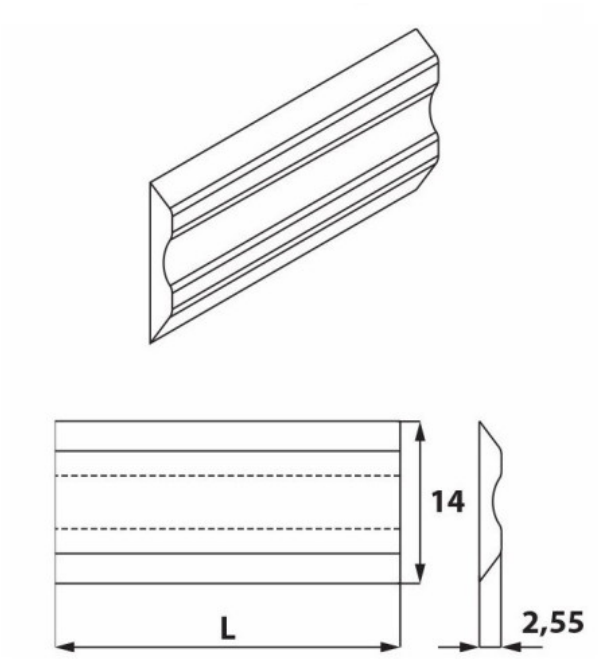


Kod produktu: KS4.330.02

# KS4.330.02 Nóż strugający systemowy Terminus 330x14x2,55 HM komplet 2 szt. ITA TOOLS

**925,98 zł**

~~1 115,63 zł~~

Nóż strugający systemowy Terminus 330x14x2,55 HM ITA TOOLS KS4.330.02 komplet 2 szt.

Nóż strugający systemowy marki ITA TOOLS, model Terminus KS4.330.02, to precyzyjne narzędzie dedykowane do profesjonalnego strugania drewna. Wykonany z wysokiej jakości węglika spiekanego (HM), zapewnia wyjątkową trwałość i wydajność w wymagających warunkach pracy. Produkt jest częścią systemu Terminus, znanego z niezawodności i doskonałych rezultatów.

**Uwagi** Na zamówienie dostępne są także inne długości noży systemowych: Tersa, Centrostar, Centrofix, Quickfix, Centrolock. Posiadamy w ofercie również noże do innych systemów.

Komplet 2 szt.