Link do produktu

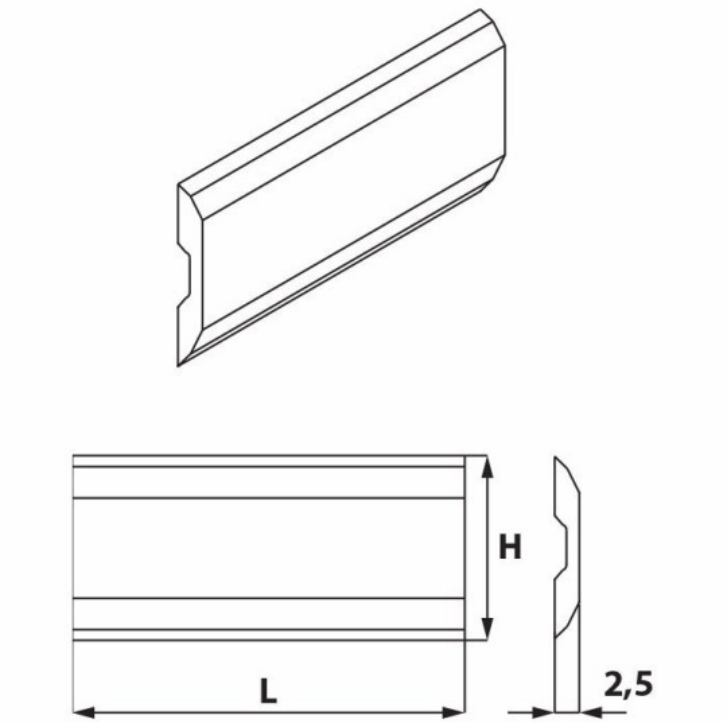


Kod produktu: KS6.410.02

# KS6.410.02 Nóż strugający Sinus 410,0x16,0x2,5 HM komplet 2 szt. ITA TOOLS

**877,29 zł**

~~**1 056,96 zł**~~

**Nóż strugający Sinus 410,0x16,0x2,5 HM ITA TOOLS KS6.410.02 (Komplet 2 szt.)**

Nóż strugający Sinus od ITA TOOLS to specjalistyczne narzędzie zaprojektowane z myślą o precyzyjnej obróbce drewna. Ten zestaw obejmuje dwa noże o wymiarach 410x16x2,5 mm, wykonane z wysokiej jakości węglika spiekanego (HM), co gwarantuje ich twardość i odporność na ścieranie oraz precyzję pracy.

**Uwagi** Na zamówienie dostępne są także inne długości noży systemowych: Terminus, Tersa, Centrostar, Centrofix, Quickfix, Centrolock. Posiadamy w ofercie również noże do innych systemów.

Komplet 2 szt.