Link do produktu

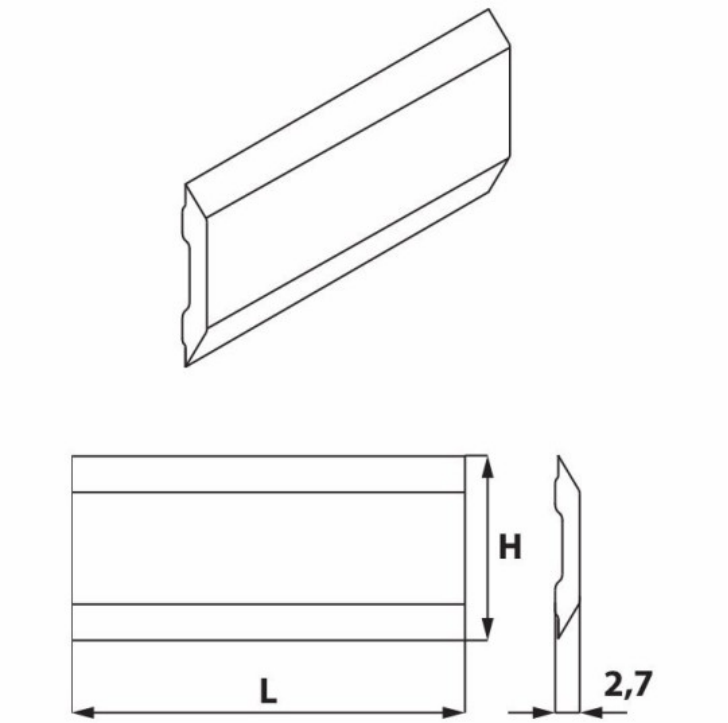

Kod produktu: KS7.640.02

KS7.640.02 Nóż strugający systemowy Enshin 640,0x12,0x2,7 HM komplet 2 szt. ITA TOOLS

3 025,55 zł

~~**3 645,25 zł**~~

Nóż strugający systemowy Enshin 640,0x12,0x2,7 HM ITA TOOLS KS7.640.02 komplet 2 szt.

Nóż strugający systemowy ITA TOOLS, model Enshin KS7.640.02, to zaawansowane narzędzie dedykowane do profesjonalnej obróbki drewna na dużą skalę. Wykonany z wysokiej jakości węglika spiekanego (HM), charakteryzuje się wyjątkową trwałością i zdolnością do precyzyjnej pracy nawet w wymagających warunkach. System Enshin, do którego należy ten nóż, zapewnia optymalną wydajność i niezawodność w procesach strugania.

Uwagi Na zamówienie dostępne są także inne długości noży systemowych: Variplan, Terminus, Sinus, Tersa, Centrostar, Centrofix, Quickfix, Centrolock. Posiadamy w ofercie również noże do innych systemów.

Komplet 2 szt.