Link do produktu

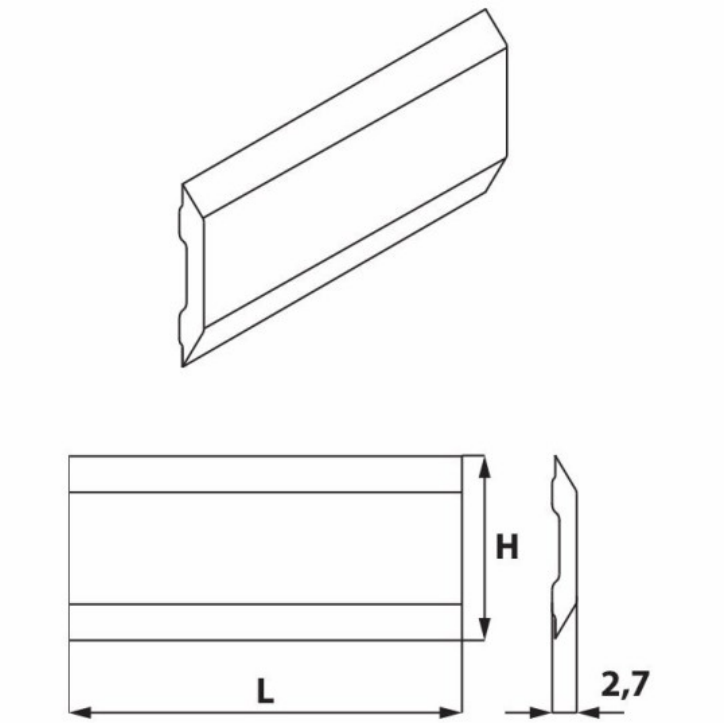

Kod produktu: KS7.180.01

KS7.180.01 Nóż strugający systemowy Enshin 180,0x12,0x2,7 HSS komplet 2 szt. ITA TOOLS

132,74 zł

~~**159,92 zł**~~

Nóż strugający systemowy Enshin 180,0x12,0x2,7 HSS ITA TOOLS KS7.180.01 komplet 2 szt.

Nóż strugający systemowy Enshin marki ITA TOOLS, model KS7.180.01, to zaawansowane narzędzie dedykowane do profesjonalnej obróbki drewna na dużą skalę. Wykonany z wysokostopowej stali szybkotnącej (HSS), charakteryzuje się wyjątkową trwałością oraz zdolnością do precyzyjnej pracy nawet w wymagających warunkach. System Enshin, do którego należy ten nóż, zapewnia optymalną wydajność i niezawodność w procesach strugania.

Uwagi Na zamówienie dostępne są także inne długości noży systemowych: Variplan, Terminus, Sinus, Tersa, Centrostar, Centrofix, Quickfix, Centrolock. Posiadamy w ofercie również noże do innych systemów.

Komplet 2 szt.