Link do produktu

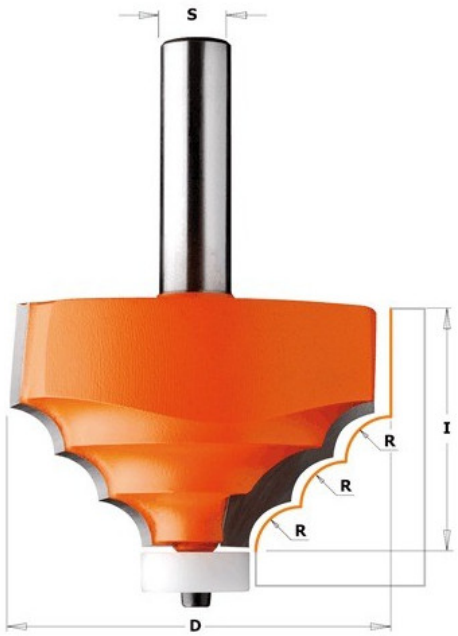

Kod produktu: 880.521.11

Frez dekoracyjny do twardych materiałów CMT 880.521.11

651,50 zł

~~595,14 zł~~

Frez dekoracyjny do twardych materiałów CMT 880.521.11

Nadaj wspaniałe kształty swoim blatom. Łożyska typu Delrin® ochronią obrabiany materiał przed zniszczeniem. Do montowania na frezarkach ręcznych.